# 上荒井中流樋門(市308)

## 平　面　図 S=1:200

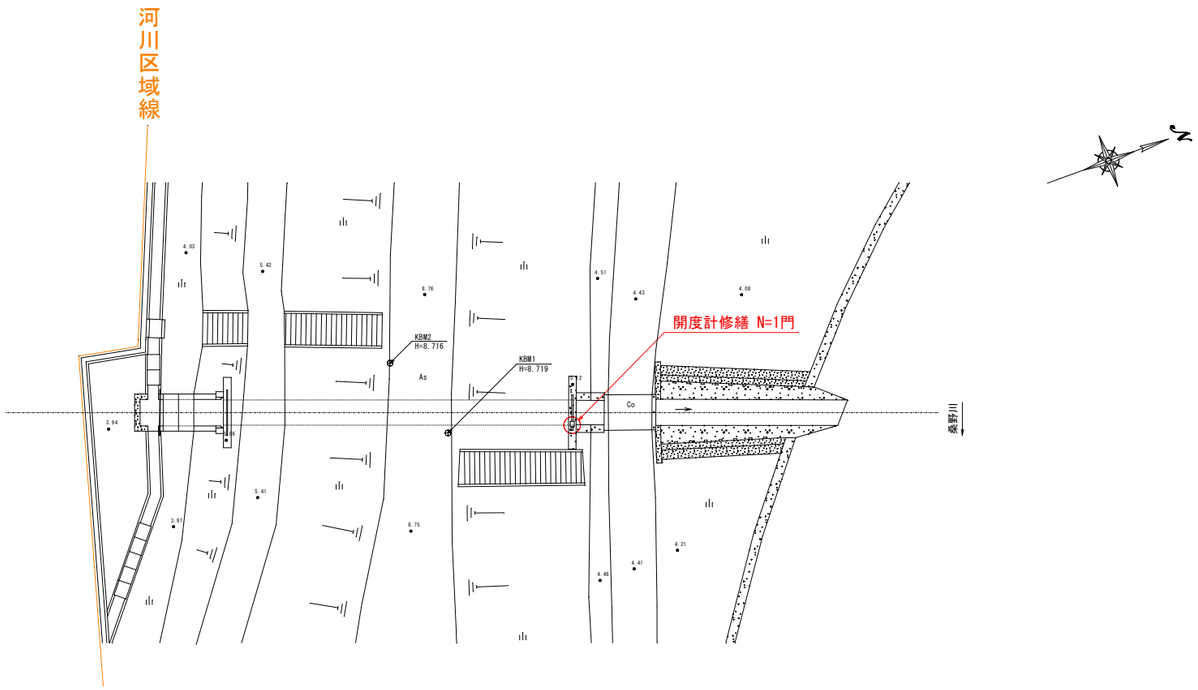


## 横　断　図 S=1:200

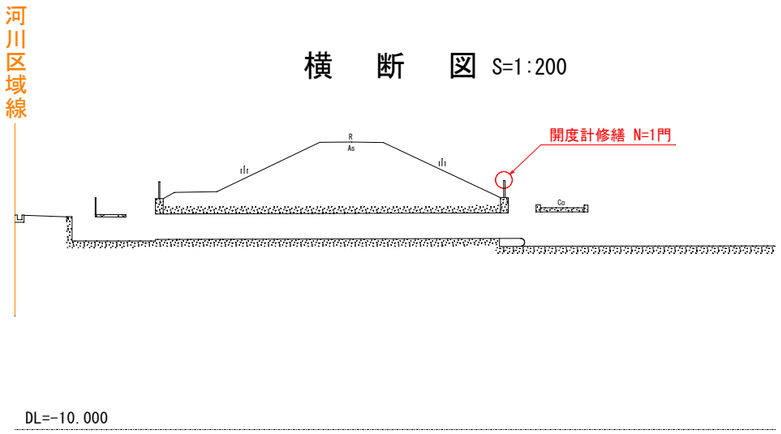


| 令和８年度 | | | | | | | | |
|---|---|---|---|---|---|---|---|---|
| 図　名 | 平面図、横断図(上荒井中流樋門) | | | | | | | 縮尺 |
| 事業名 | 農業用施設整備事業 | | | | | | | S=1:200 |
| 工事名 | 上荒井中流樋門ほか改修工事 | | | | | | | 図面番号 |
| 工事箇所 | 阿南市 長生町 滝ノ下ほか | | | | | | | 1 |
| 課長 | | 補佐 | | 係長 | | 設計 | | 製図 |
| 阿南市産業部農地整備課 | | | | | | | | |

# 大原樋門(市307)

## 平　面　図 S=1:200

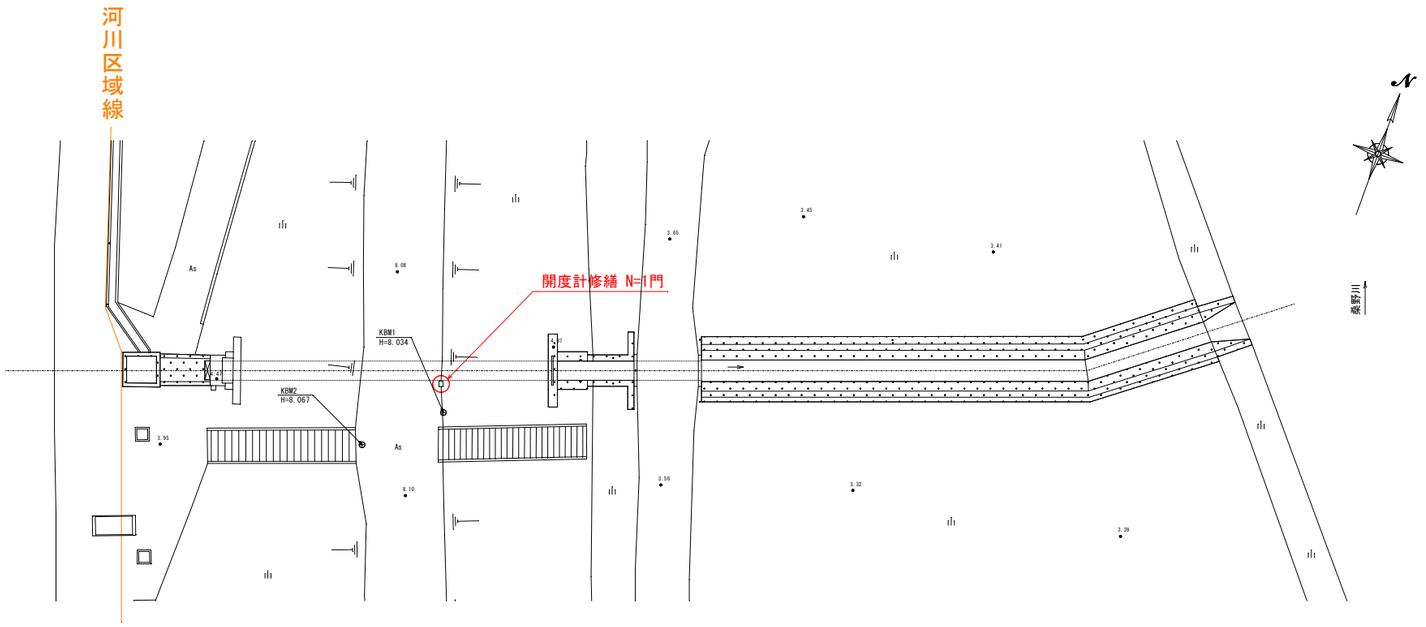


## 横　断　図 S=1:200

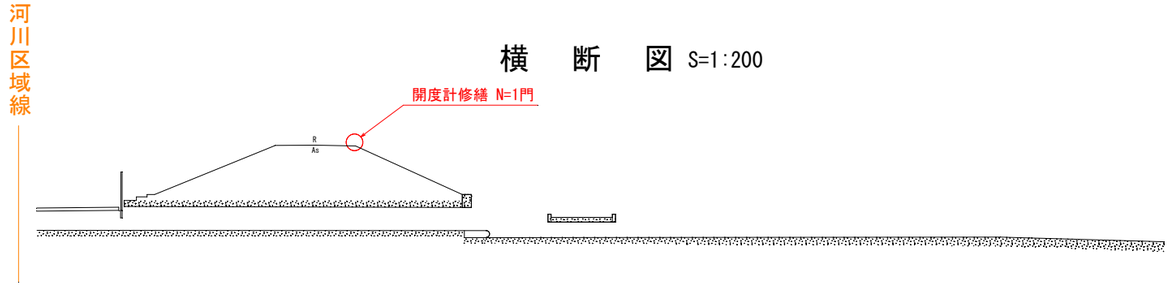


| 令和８年度 | | | |
|---|---|---|---|
| 図　名 | 平面図、横断図(大原樋門) | | 縮尺 |
| 事業名 | 農業用施設整備事業 | | S=1:200 |
| 工事名 | 上荒井中流樋門ほか改修工事 | | 図面番号 |
| 工事箇所 | 阿南市 長生町 滝ノ下ほか | | 2 |
| 課長 | 補佐 | 係長 | 設計 / 製図 |
| 阿南市産業部農地整備課 | | | |

# 開度計構造図（１）

浮体構造起伏ゲート開度計用
プッシュプルワイヤー詳細図

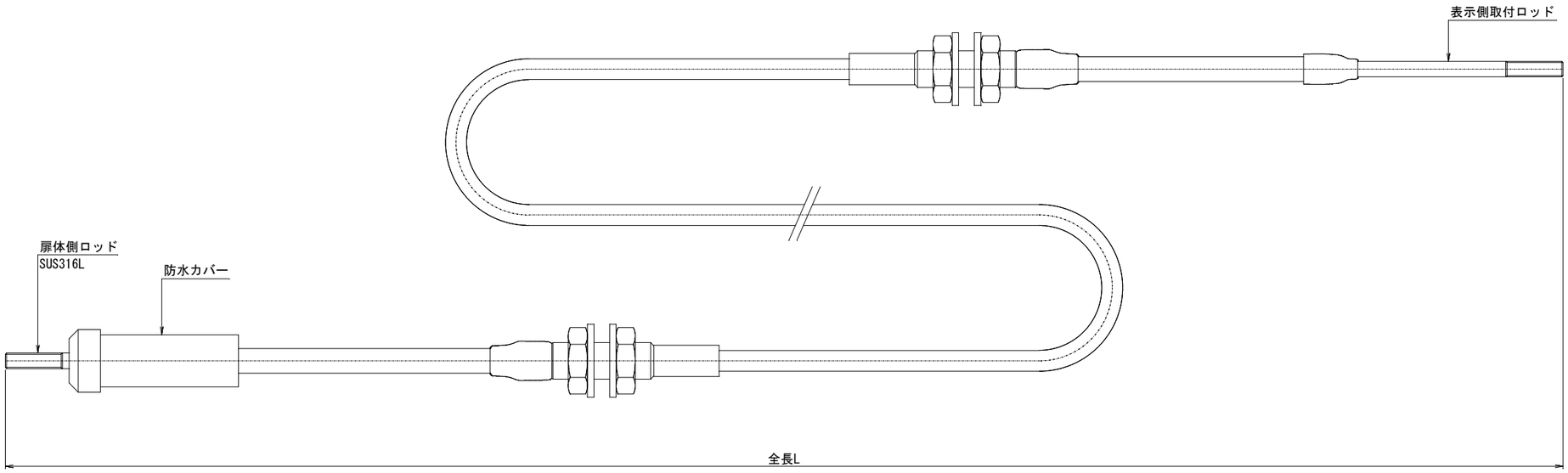


| 符　号 | 名　　称 | 材　　質 | 寸　　法 | 数量 | 適用樋門名 |
|---|---|---|---|---|---|
| 2 | プッシュプルワイヤー | SUS304他 | L=11500 | 1 | 大原 |
| 1 | プッシュプルワイヤー | SUS304他 | L=6700 | 1 | 上荒井中流 |

| | | | | | | | | | |
|---|---|---|---|---|---|---|---|---|---|
| 令和８年度 | | | | | | | | | |
| 図　名 | 開度計構造図（１） | | | | | | | | 縮尺 |
| 事業名 | 農業用施設整備事業 | | | | | | | | S=1:1 |
| 工事名 | 上荒井中流樋門ほか改修工事 | | | | | | | | 図面番号 |
| 工事箇所 | 阿南市 長生町 滝ノ下ほか | | | | | | | | 3 |
| 課長 | | 補佐 | | 係長 | | 設計 | | 製図 | |
| 阿南市産業部農地整備課 | | | | | | | | | |

# 開度計構造図（２）

## 浮体構造起伏ゲート開度計詳細図

### 表示部

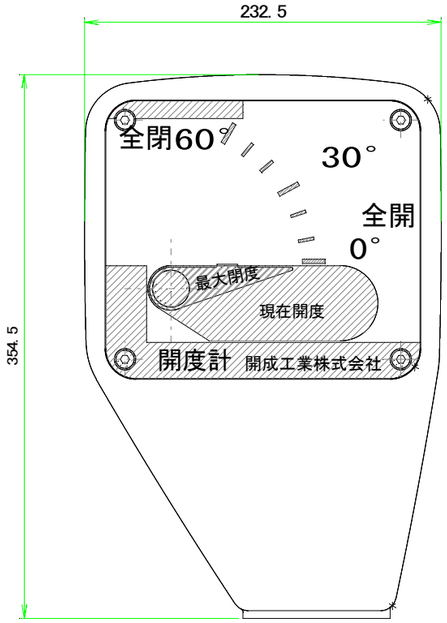


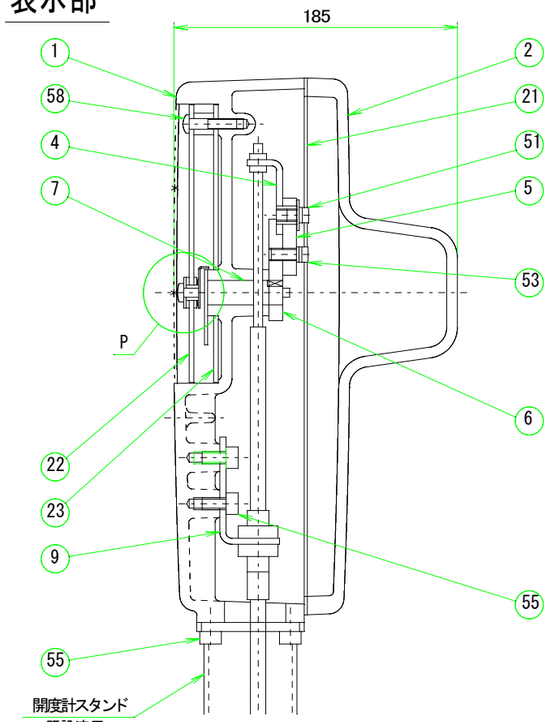


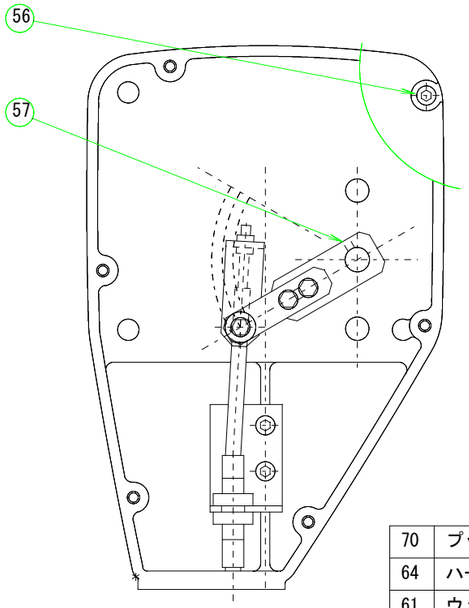


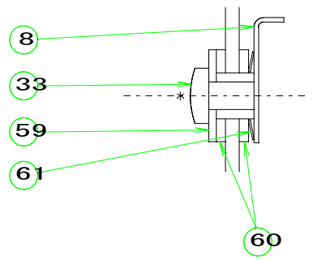


P部詳細
S=1/1

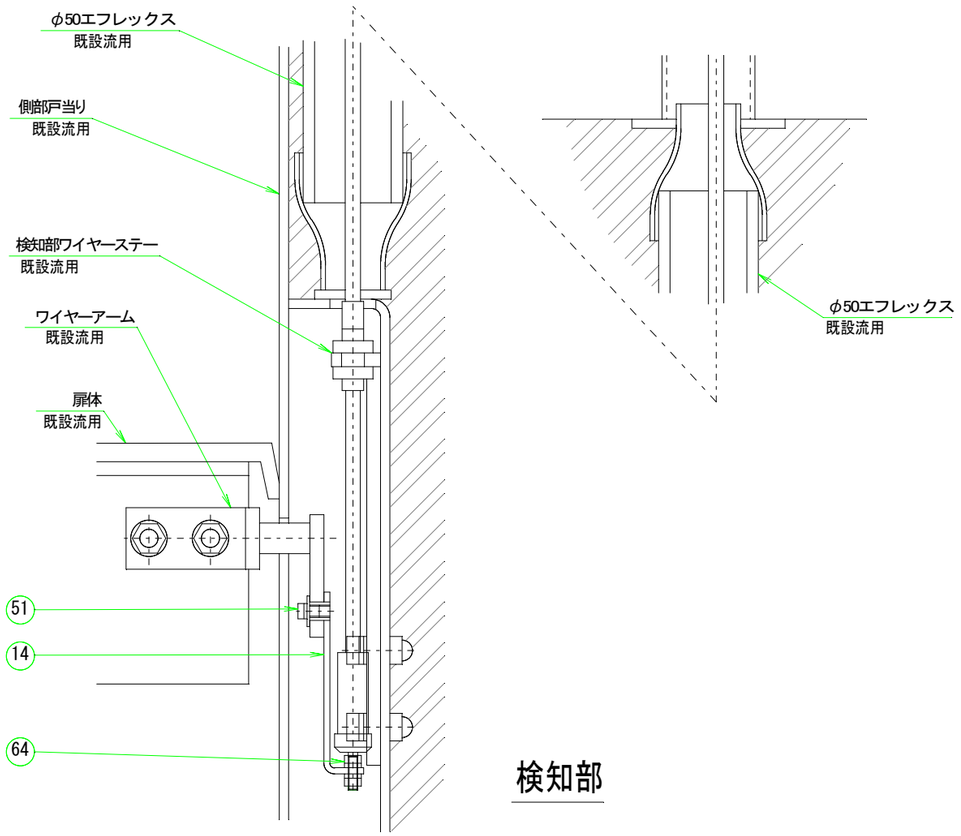


検知部

| 番号 | 名 称 | 品番、規格 | 数量 | 材質 | 備考 |
|---|---|---|---|---|---|
| 70 | プッシュプルワイヤー(特注) | 先端防水カバー付き | 1 | SUS304他 | 各樋門専用品 |
| 64 | ハードロックナット | M6 | 2 | SUS304 | |
| 61 | ウェーブワッシャー | WW-10 | 1 | SUS | |
| 60 | 平ワッシャー | M10 | 2 | SUS304 | |
| 59 | 大径ワッシャー | M6 | 1 | SUS304 | |
| 58 | 六角穴付きボタンボルト | M6×30 | 4 | SUS304 | |
| 57 | 六角穴付き止めネジ | M5×8 | 1 | SUS304 | |
| 56 | 六角穴付きボルト | M8×35 B | 6 | SUS304 | |
| 55 | 六角穴付きボルト | M8×20 B | 6 | SUS304 | |
| 53 | ボルト | M6×20 B.SW.PW | 2 | SUS304 | |
| 51 | ボルト | M6×10 B.SW.大径W | 2 | SUS304 | |
| 33 | 十字穴付きバインド小ねじ | M6×8 | 1 | SUS304 | |
| 23 | 目盛り板 | | 1 | アクリル | |
| 22 | 窓 | | 1 | アクリル | |
| 21 | パッキン | | 1 | バルカー | |
| 14 | 検知部ワイヤークランプ | | 1 | SUS304 | |
| 9 | 表示部ワイヤーステー | | 1 | SUS304 | |
| 8 | 最大閉度針 | | 1 | SUS304 | |
| 7 | 現在開度針 | | 1 | SUS304 | |
| 6 | 表示部アームA | | 1 | SUS304 | |
| 5 | 表示部アームB | | 1 | SUS304 | |
| 4 | 表示部ワイヤークランプ | | 1 | SUS304 | |
| 2 | 表示部カバー | | 1 | AC-3A | |
| 1 | 表示部ケーシング | | 1 | AC-3A | |

NOTE

塗装色：5Y7/1（アイボリー）

| | | | | | | | | |
|---|---|---|---|---|---|---|---|---|
| 令和８年度 | | | | | | | | |
| 図 名 | 開度計構造図(２) | | | | | | | 縮尺 |
| 事業名 | 農業用施設整備事業 | | | | | | | S=1:2 |
| 工事名 | 上荒井中流樋門ほか改修工事 | | | | | | | 図面番号 |
| 工事箇所 | 阿南市 長生町 滝ノ下ほか | | | | | | | 4 |
| 課長 | | 補佐 | | 係長 | | 設計 | | 製図 |

阿南市産業部農地整備課

# 施工計画図（1）

## 上荒井中流樋門(市308)

平　面　図 S=1:200

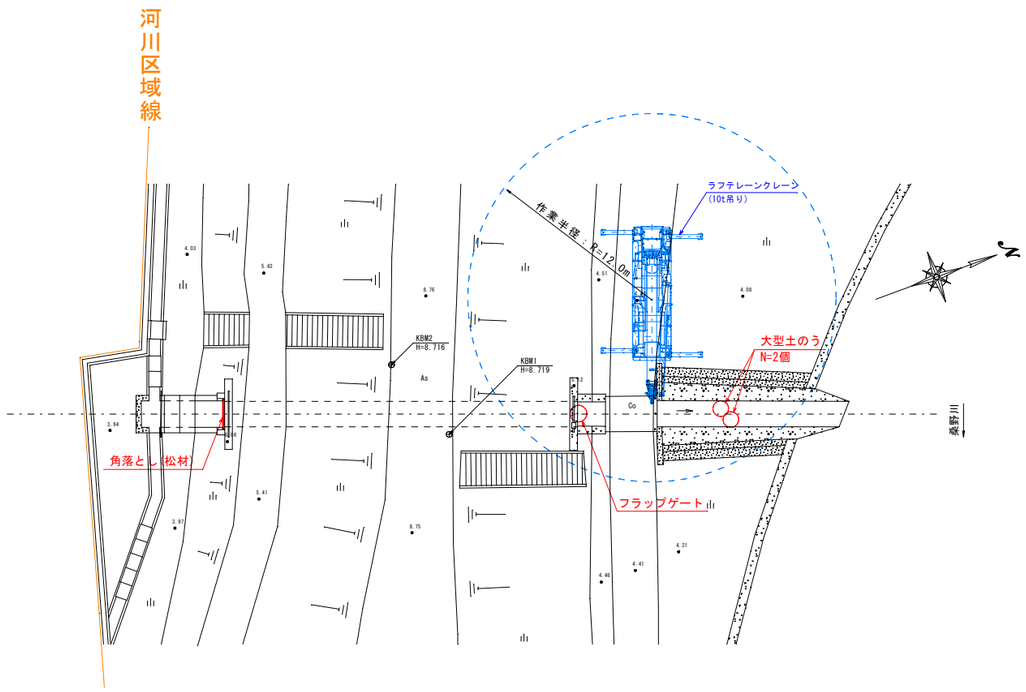





### 施工計画概略手順

1日目（準備工）

- ラフテレーンクレーン10t吊を高水敷に設置し、大型土のうの設置を行う。
- 人力で角落し（松材）の設置を行う。
- 締切時の排水は水中ポンプにて対応する。

⇩

2日目（開度計修繕）

- ラフテレーンクレーン10t吊を高水敷に設置し、フラップゲートを吊上げし、全閉状態にする。
- フラップゲート内の開度計ワイヤー等の交換を行う。
- ラフテレーンクレーン10t吊で吊上げているフラップゲートを元の位置へ下す。

⇩

3日目（後片付け）

- ラフテレーンクレーン10t吊を高水敷に設置し、大型土のうの撤去を行う。
- 人力で角落し（松材）の撤去を行う。

| 令和８年度 | | | |
|---|---|---|---|
| 図　名 | 施工計画図（1）(上荒井中流樋門) | 縮尺 | |
| 事業名 | 農業用施設整備事業 | S=1:200 | |
| 工事名 | 上荒井中流樋門ほか改修工事 | 図面番号 | |
| 工事箇所 | 阿南市　長生町　滝ノ下ほか | 5 | |
| 課長 | 補佐 | 係長 | 設計 / 製図 |
| 阿南市産業部農地整備課 | | | |

# 施工計画図（２）

## 大原樋門(市307)

### 平　面　図 S=1:200

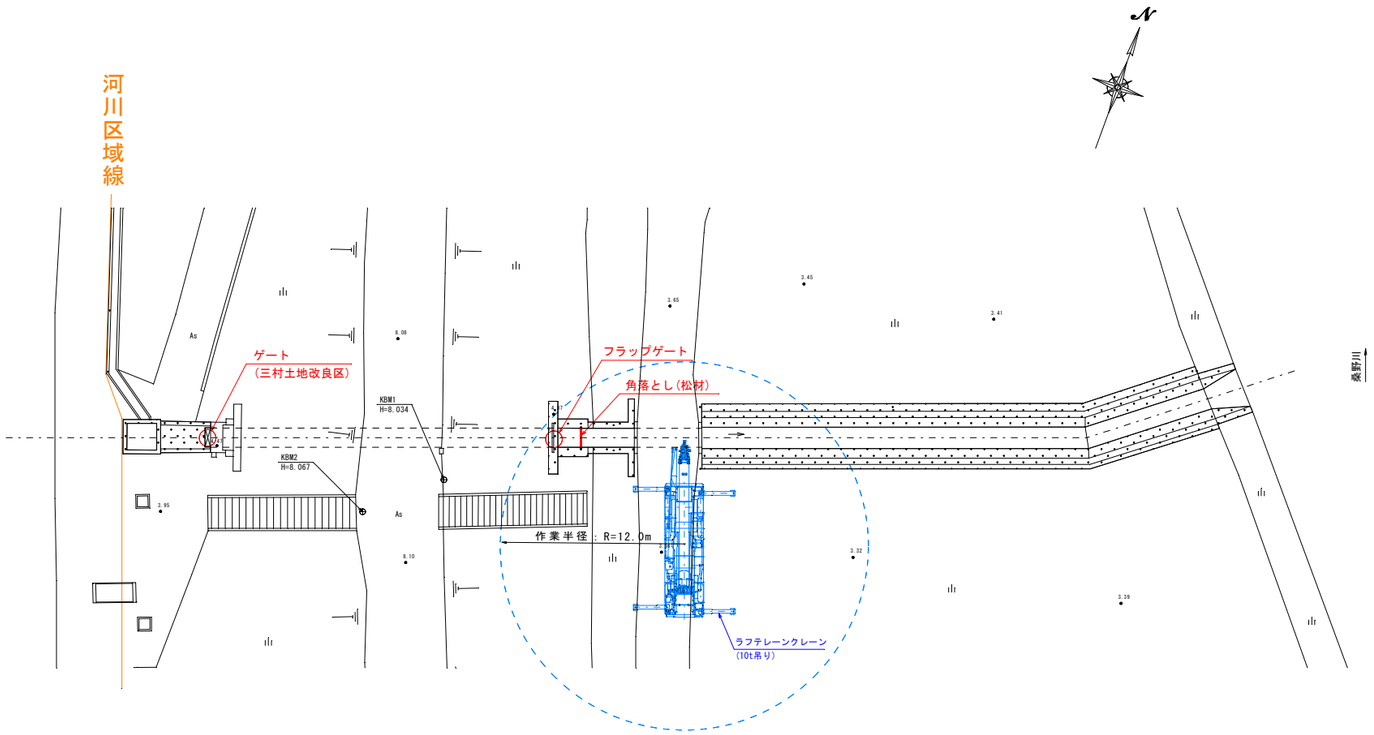





### 施工計画概略手順

**1日目（準備工）**

- 人力で角落し（松材）の設置を行う。
- ゲート(三村土地改良区)を操作し、全閉状態にする。※三村土地改良区了承済。
- 締切時の排水は水中ポンプにて対応する。

⇩

**2日目（開度計修繕）**

- ラフテレーンクレーン10t吊を高水敷に設置し、フラップゲートを吊上げし、全閉状態にする。
- フラップゲート内の開度計ワイヤー等の交換を行う。
- ラフテレーンクレーン10t吊で吊上げているフラップゲートを元の位置へ下す。

⇩

**3日目（後片付け）**

- 人力で角落し（松材）の撤去を行う。
- ゲート(三村土地改良区)を元の位置まで上げる。

| 令和８年度 | | | | | | | | | | |
|---|---|---|---|---|---|---|---|---|---|---|
| 図　名 | 施工計画図（２）(大原樋門) | | | | | | | | 縮尺 | |
| 事業名 | 農業用施設整備事業 | | | | | | | | S=1:200 | |
| 工事名 | 上荒井中流樋門ほか改修工事 | | | | | | | | 図面番号 | |
| 工事箇所 | 阿南市　長生町　滝ノ下ほか | | | | | | | | 6 | |
| 課長 | | 補佐 | | 係長 | | 設計 | | 製図 | | |
| 阿南市産業部農地整備課 | | | | | | | | | | |