舗　装　展　開　図

市道今津浦手島線　S=1:250

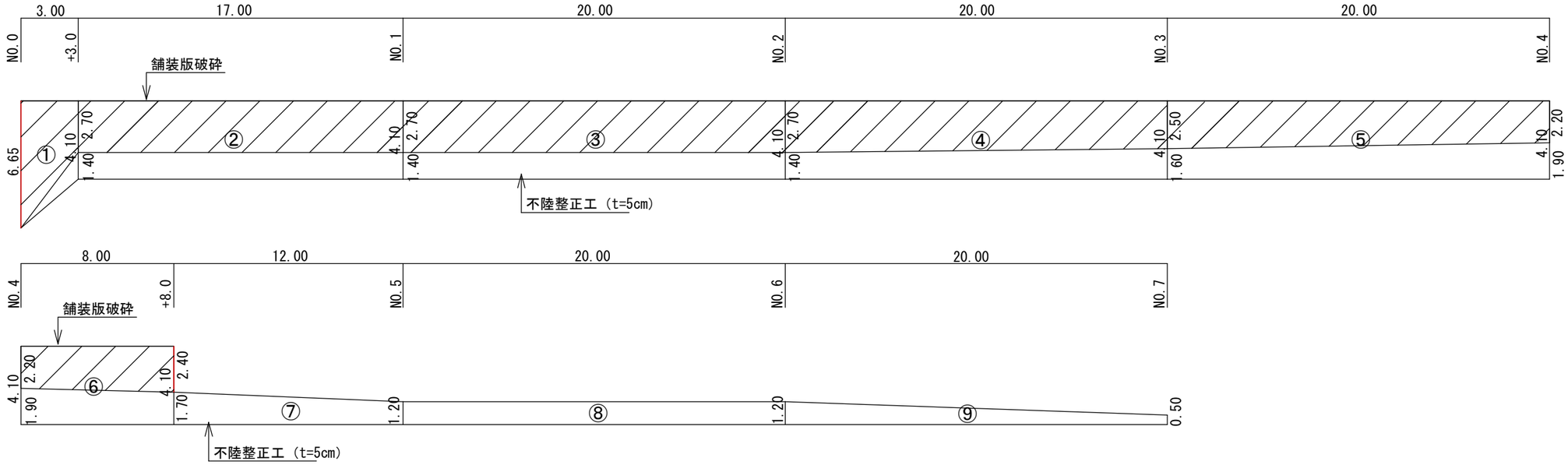

	アスファルト舗装面積計算	
	算　式	
①	(6.65 + 4.10) × 3.00 ÷ 2	16.13
②	4.10 × 17.00	69.70
③	4.10 × 20.00	82.00
④	4.10 × 20.00	82.00
⑤	4.10 × 20.00	82.00
⑥	4.10 × 8.00	32.80
⑦	(1.70 + 1.20) × 12.00 ÷ 2	17.40
⑧	1.20 × 20.00	24.00
⑨	(1.20 + 0.50) × 20.00 ÷ 2	17.00
合　計		423.03

	舗装版取壊(不陸整正t=3cm)面積	
	算　式	
①	(6.65 + 2.70) × 3.00 ÷ 2	14.03
②	2.70 × 17.00	45.90
③	2.70 × 20.00	54.00
④	(2.70 + 2.50) × 20.00 ÷ 2	52.00
⑤	(2.50 + 2.20) × 20.00 ÷ 2	47.00
⑥	(2.20 + 2.40) × 8.00 ÷ 2	18.40
合　計		231.33

	不陸整正工(t=5cm)面積計算	
	算　式	
①	(0 + 1.40) × 3.00 ÷ 2	2.10
②	1.40 × 17.00	23.80
③	1.40 × 20.00	28.00
④	(1.40 + 1.60) × 20.00 ÷ 2	30.00
⑤	(1.60 + 1.90) × 20.00 ÷ 2	35.00
⑥	(1.90 + 1.70) × 8.00 ÷ 2	14.40
⑦	(1.70 + 1.20) × 12.00 ÷ 2	17.40
⑧	1.20 × 20.00	24.00
⑨	(1.20 + 0.50) × 20.00 ÷ 2	17.00
合　計		191.70

舗装構成　S=1：20

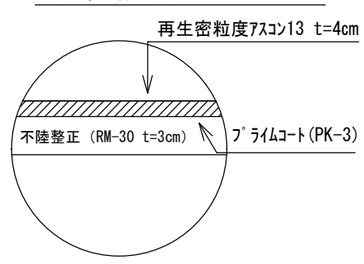

舗装構成　S=1：20

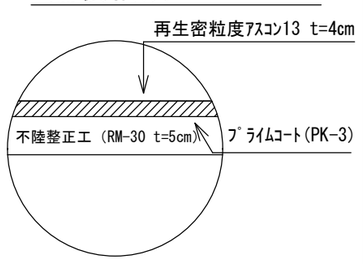

令和8年度		
図　名	舗装展開図	縮尺
事業名	道路橋りょう新設改良事業	図示
工事名	市道今津浦手島線ほか道路舗装工事	図面番号
工事箇所	阿南市 那賀川町 手島辰ケ池ほか	1／2

課長		補佐		係長		設計		製図	

阿南市建設部土木課

舗　装　展　開　図

市道今津浦宮面諏訪面線　S=1:150

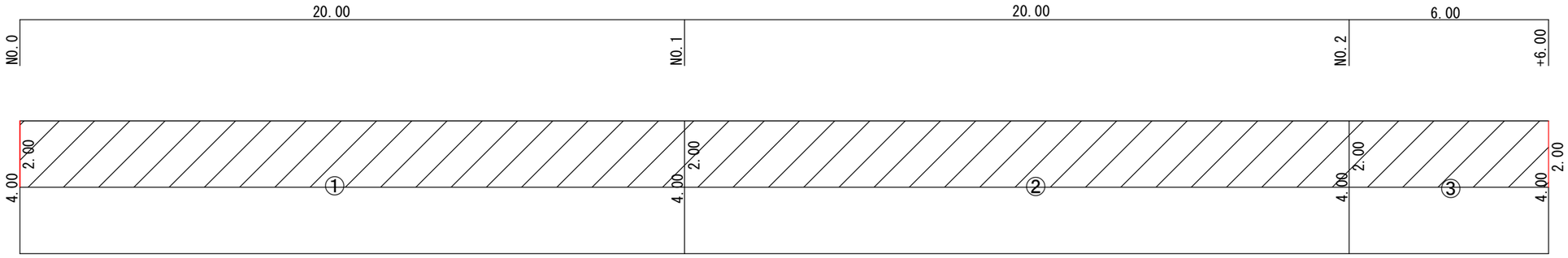

舗装面積計算	市道今津浦宮面諏訪面線	
	算　式	
①	4.00 × 20.00	80.00
②	4.00 × 20.00	80.00
③	4.00 × 6.00	24.00
合　計		184.00

舗装版破砕面積計算	市道今津浦宮面諏訪面線	
	算　式	
①	2.00 × 20.00	40.00
②	2.00 × 20.00	40.00
③	2.00 × 6.00	12.00
合　計		92.00

舗装版破砕

舗装版切断

市道江野島広瀬太田線　S=1:150

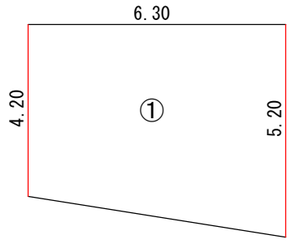

舗装面積計算	市道江野島広瀬太田線	
	算　式	数　量
①	(4.20 + 5.20) × 6.30 ÷ 2	29.61
合　計		29.61

舗装構成　S=1 : 20

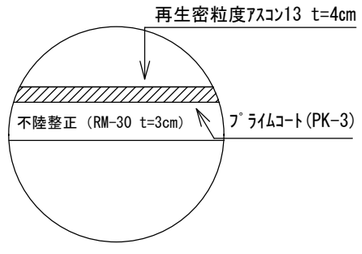

令和8年度			
図　名	舗装展開図	縮尺	
事　業　名	道路橋りょう新設改良事業	図 示	
工　事　名	市道今津浦手島線ほか道路舗装工事	図面番号	
工事箇所	阿南市 那賀川町 手島辰ケ池ほか	2 / 2	

課長		補佐		係長		設計		製図	

阿南市建設部土木課