舗装展開図 S=1:250

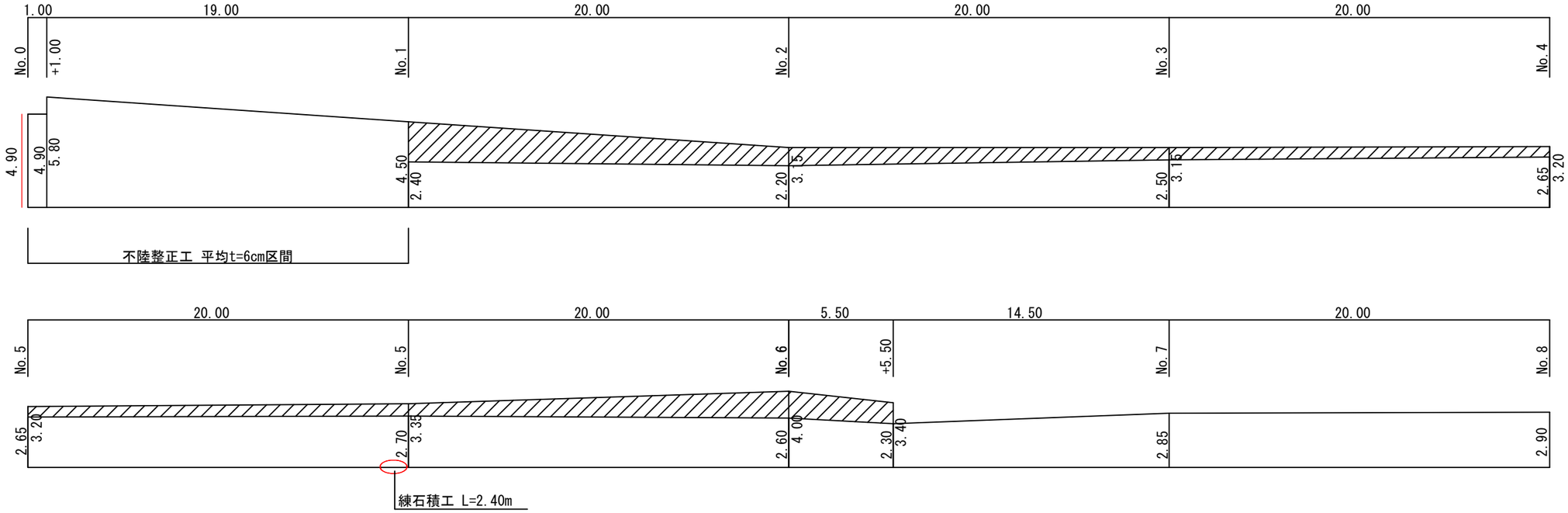

凡例

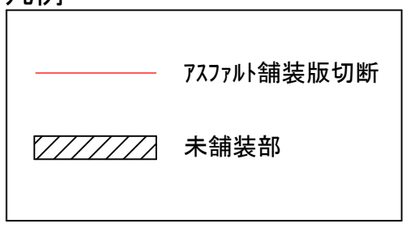

舗装構成 S=1:25

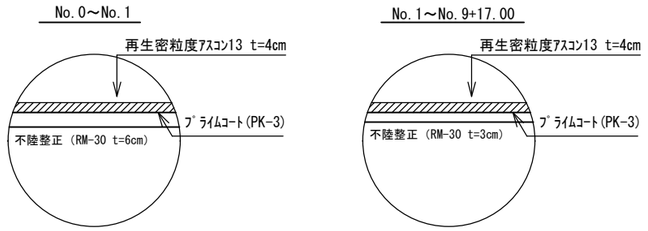

舗装版破砕面積計算書（単位：m2）

測点名	距 離	幅 員	平均幅員	面 積
No.0		4.90		
No.0+1.00	1.00	4.90	4.90	4.90
No.0+1.00		5.80		
No.1	19.00	4.50	5.15	97.85
No.1		2.40		
No.2	20.00	2.20	2.30	46.00
No.3	20.00	2.50	2.35	47.00
No.4	20.00	2.65	2.58	51.60
No.5	20.00	2.70	2.68	53.60
No.6	20.00	2.60	2.65	53.00
No.6+5.50	5.50	2.30	2.45	13.48
No.7	14.50	2.85	2.58	37.41
No.8	20.00	2.90	2.88	57.60
No.9	20.00	2.70	2.80	56.00
No.9+17.00	17.00	2.50	2.60	44.20
合 計				562.64

表層面積計算書（単位：m2）

測点名	距 離	幅 員	平均幅員	面 積
No.0		4.90		
No.0+1.00	1.00	4.90	4.90	4.90
No.0+1.00		5.80		
No.1	19.00	4.50	5.15	97.85
No.2	20.00	3.15	3.83	76.60
No.3	20.00	3.15	3.15	63.00
No.4	20.00	3.20	3.18	63.60
No.5	20.00	3.35	3.28	65.60
No.6	20.00	4.00	3.68	73.60
No.6+5.50	5.50	3.40	3.70	20.35
No.6+5.50		2.30		
No.7	14.50	2.85	2.58	37.41
No.8	20.00	2.90	2.88	57.60
No.9	20.00	2.70	2.80	56.00
No.9+17.00	17.00	2.50	2.60	44.20
合 計				660.71

練石積構造図 S=1:100

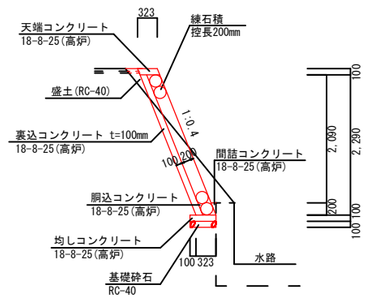

練石積工数量表（1m当り）

工 種	規 格	数 量	単 位
掘 削	土砂	0.76	m3
盛 土	RC-40	0.03	m3
練石積	割栗石(控長200mm)	2.47	m2
胴込コンクリート	18-8-25(高炉)	0.08	m3
裏込コンクリート	18-8-25(高炉)	0.25	m3
均しコンクリート	18-8-25(高炉)	0.04	m3
基礎砕石	RC-40	0.42	m2
天端コンクリート	18-8-25(高炉)	0.03	m3
間詰コンクリート	18-8-25(高炉)	0.01	m3

令和８年度

図 名	舗装展開図	縮尺
事 業 名	クリーンピュア地域振興対策事業	図 示
工 事 名	市道山路深瀬線道路舗装工事	図面番号
工事箇所	阿南市吉井町帽子石ほか	1 / 1

課長		補佐		係長		設計		製図	

阿南市建設部土木課