数 量 総 括 表

普通河川おわた川(左岸)

工事区分	工 種	種 別	規 格	単位	数 量	備 考
本復旧工事	土 工					
(国庫補助分)		盛 土		m^3	0	0
		掘 削		m^3	30	32.7
		床 掘		m^3	80	79.3
		埋 戻		m^3	40	36.6
		残土処理		m^3	70	71.3
	護岸工					
		練石積	φ40cm	m^2	67	66.8
		巨石	φ40cm	m^3	16	16.2
		胴込コンクリート	σck≧18N/mm2	m^3	5	5.3
		裏込材	RC-40mm	m^3	31	30.5
	天端コンクリート				27.8m当たり	10m当たり
		コンクリート	σck≧18N/mm2	m^3	2	0.75
		型枠		m^2	6	2.1
		目地材	t=10mm	m^2	0.2	0.08
			施工延長	m		27.8
	基礎コンクリート				27.6m当たり	10m当たり
		コンクリート	σck≧18N/mm2	m^3	3	0.92
		型枠		m^2	10	3.5
		目地材	t=10mm	m^2	0.2	0.09
			施工延長	m		27.6

数 量 総 括 表

普通河川おわた川(左岸)

工事区分	工 種	種 別	規 格	単位	数 量	備 考
	小口止工				1基当たり	1基当たり
	1号小口止	コンクリート	σck≧18N/mm2	m^3	0.6	0.64
		型枠		m^2	5	5.0
	2号小口止	コンクリート	σck≧18N/mm2	m^3	0.7	0.73
		型枠		m^2	6	5.7
	すりつけ工					
	(起点側)	練石積	t=200mm	m^2	3	3.00
	(終点側)	練石積	t=200mm	m^2	4	3.80
			合計	m^2	7	6.80
	仮締切	締切排水	ポンプ	式	1	1
		大型土のう		袋	4	4
		掛樋工	高密度ポリエチレン管φ300mm	m	40	40.0
		遮水シート		m^2	7	7.2
		廃プラ処分		t	0.03	0.0298
	工事用道路					
		敷鉄板	2438mm×1219mm	枚	5	5
				m^2	15	14.9
			0.513t/枚×5枚	t	3	2.6

数 量 総 括 表

普通河川おわた川(左岸)

工事区分	工 種	種 別	規 格	単位	数 量	備 考
（市単独分）						
進入路補強工 （工事用道路）	パイプサポート 設置・撤去			箇所	8	

土　工　計　算　書

レベル2 :工種	土 工
レベル3 :種別	
構造物名称	

名　称	規　格	算　式	単位	計
	延長	N0.0-1.8 ～N0.1+10.4　L=32.2m		
土工				
盛　土		土工計算書より	m3	0.0
掘　削		〃	m3	32.7
床　掘		〃	m3	79.3
埋　戻		〃	m3	36.6
残土処理		(32.7+79.3) - 36.6/0.9	m3	71.3

土　工　計　算　書

測　点	距　離	盛　土			掘　削			床　掘			摘　要
		断　面	平　均	数　量	断　面	平　均	数　量	断　面	平　均	数　量	
No.　0 －　1.800	－	0.0			0.0			0.0			
No.　0	1.800	0.0	0.00	0.0	1.3	0.65	1.2	2.1	1.05	1.9	
No.　0 ＋ 13.643	13.600	0.0	0.00	0.0	0.8	1.05	14.3	3.1	2.60	35.4	1+8.4数量
No.　0 ＋ 13.643	－	0.0			1.3			2.1			N0.0数量
No.　1	6.400	0.0	0.00	0.0	1.2	1.25	8.0	2.6	2.35	15.0	
No.　1 ＋　8.400	8.400	0.0	0.00	0.0	0.8	1.00	8.4	3.1	2.85	23.9	
No.　1 ＋ 10.400	2.000	0.0	0.00	0.0	0.0	0.40	0.8	0.0	1.55	3.1	
合　計	32.200			0.0			32.7			79.3	

土　工　計　算　書

測　点	距　離	埋　戻									摘　要
		断　面	平　均	数　量	断　面	平　均	数　量	断　面	平　均	数　量	
No.　0 －　1.800	―	0.0			－						
No.　0	1.800	0.9	0.45	0.8							
No.　0 ＋ 13.643	13.600	1.5	1.20	16.3							1+8.4数量
No.　0 ＋ 13.643	―	0.9									N0.0数量
No.　1	6.400	1.2	1.05	6.7							
No.　1 ＋　8.400	8.400	1.5	1.35	11.3							
No.　1 ＋ 10.400	2.000	0.0	0.75	1.5							
合　計	32.200			36.6							

数　量　計　算　書

レベル2 :工種	護岸工
レベル3 :種別	練石積工
構造物名称	練石積工

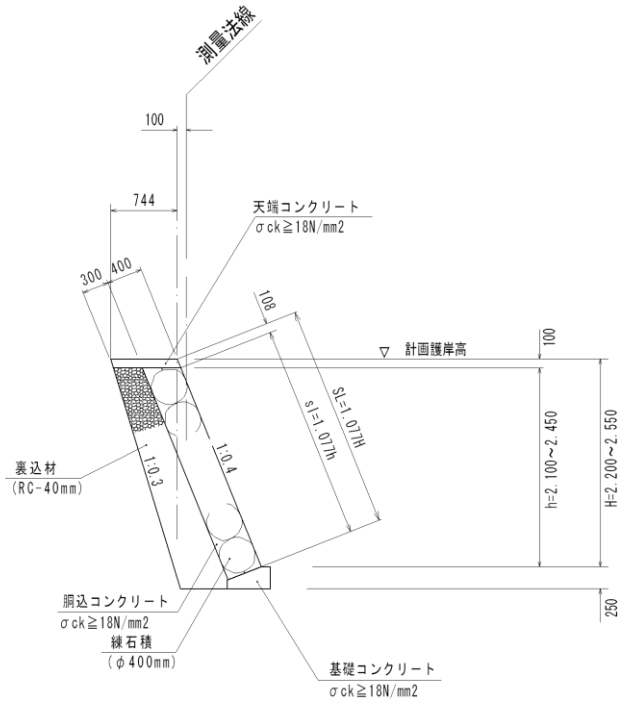

名　称	規　格	算　　式	単位	計
	延長	N0.0+0.3 ～N0.1+8.1	m	27.7
練石積工				
練石積	φ40ｃｍ	数量計算書より	㎡	66.8
巨石	φ40ｃｍ	別紙参照	m3	16.2
胴込コンクリート	σck≧18N/mm2	別紙参照	m3	5.3
裏込材	RC-40mm	数量計算書より	m3	30.5

石積数量計算書

計算条件

項　目	単位	入力値
石　径　：D	m	0.40
石積面積：a	m2	66.8

石材の基本数量

径(m)	体積(m^3/個)	面積(m^2/個)	占有面積(m^2/個)	10m^2当り基本数量(個)
D	$V=\pi D^3/6$	$A=(\pi D^2/4)$	$A'=(3^{1/2})D^2/2$	$N=10/A'$
0.40	0.034	0.13	0.14	71.43

※石材個数＝477.2 個
※石材体積＝16.2 m3

胴込材の基本数量

工　種	胴　込　材	
	種　類	10m^2当り基本数量(m^3)
練石積	コンクリート	〔(D×10m^2)－(V×N)〕/2
		0.79

※胴込材数量＝5.3 m3

数　量　計　算　書

測　点	距　離	練石積			裏込材						摘 要
		断 面	平 均	数 量	断 面	平 均	数 量	断 面	平 均	数 量	
№　0 +　0.300	－	2.3			1.0						
№　0 +　8.200	7.900	2.4	2.35	18.6	1.1	1.05	8.3				
№　0 + 13.643	5.400	2.6	2.50	13.5	1.2	1.15	6.2				
№　0 + 13.643	－	2.2			1.0						
№　1	6.350	2.4	2.30	14.6	1.1	1.05	6.7				平均長
№　1 +　8.100	8.050	2.6	2.50	20.1	1.2	1.15	9.3				〃
合　計	27.700			66.8			30.5				

数　量　計　算　書

レベル2 ：工種	護岸工
レベル3 ：種別	練石積工
構造物名称	天端コンクリート

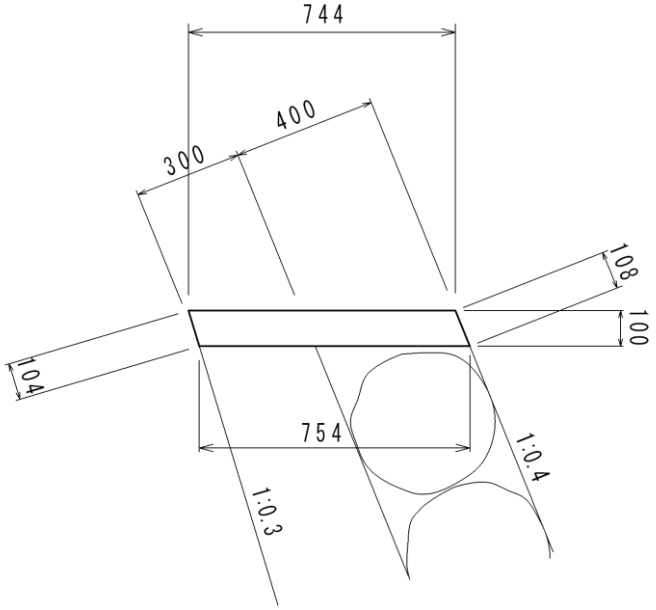

名　称	規　格	算　　式	単位	計
	延長	N0.0+0.3 ～N0.1+8.1		
		7.9 + 5.4 + 6.4 + 5.4 + 2.7	m	27.8
10.0m当たり				
天端コンクリート				
コンクリート	σck≧18N/mm2	1/2×(0.744 + 0.754)×0.100×10.00	m3	0.75
型　枠		(0.104 + 0.108)×10.00	㎡	2.1
目 地 材	t=10mm	0.75/10	㎡	0.08

数　量　計　算　書

レベル2 :工種	護岸工
レベル3 :種別	練石積工
構造物名称	基礎コンクリート

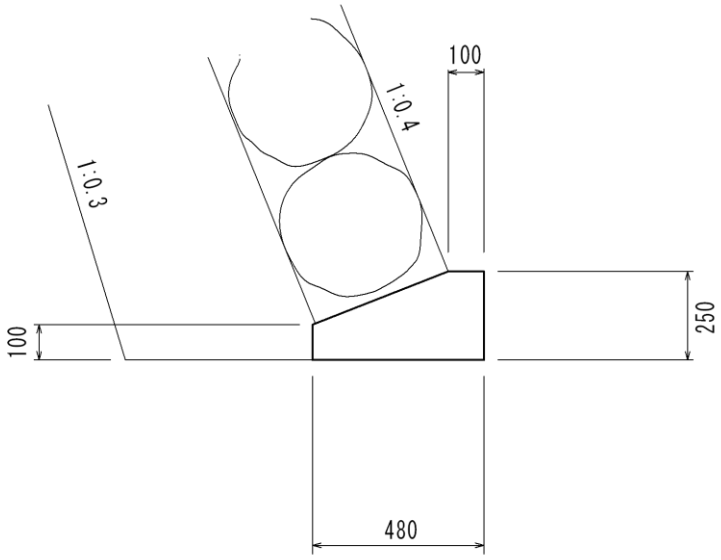

名　称	規　格	算　　式	単位	計
	延長	N0.0+0.3 ～N0.1+8.1		
		7.9 + 5.4 + 6.3 + 5.3 + 2.7	m	27.6
10.0m当たり				
基礎コンクリート				
コンクリート	σck≧18N/mm2	(1/2×(0.100 + 0.480)×0.150 + 0.480×0.100)×10.00	m3	0.92
型　枠		(0.250 + 0.100)×10.00	㎡	3.5
目 地 材	t=10mm	0.92/10	㎡	0.09

数　量　計　算　書

レベル2 :工種	護岸工
レベル3 :種別	小口止
構造物名称	1号･2号小口止工

1号小口止工

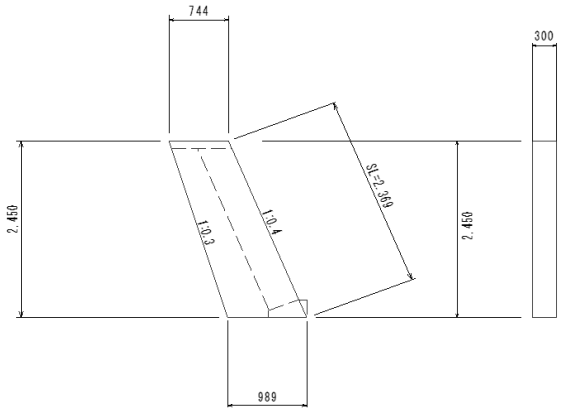

2号小口止工

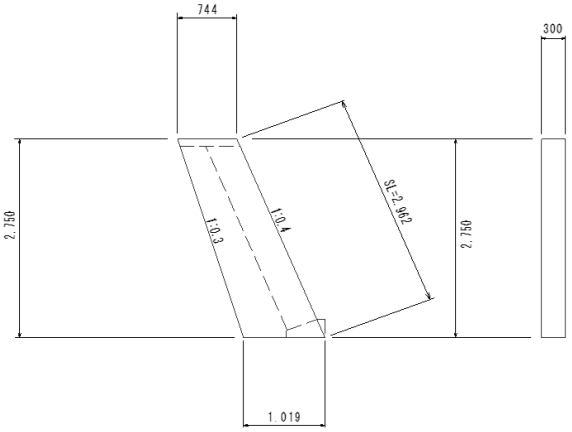

名　称	規　格	算　　式	単位	計
設置個所	1号小口止工	N0.0～+0.3	基	1
	2号小口止工	N0.1+8.1～+8.4	基	1
1号小口止工				
1基当たり				
コンクリート	σck≧18N/mm2	1/2×(0.744 + 0.989)×2.45×0.30	m3	0.64
型　枠		1/2×(0.744 + 0.989)×2.45×2 + 2.369×0.30	㎡	5.0
2号小口止工				
1基当たり				
コンクリート	σck≧18N/mm2	1/2×(0.744 + 1.019)×2.75×0.30	m3	0.73
型　枠		1/2×(0.744 + 1.019)×2.75×2 + 2.962×0.30	㎡	5.7

数　量　計　算　書

レベル2 :工種	護岸工
レベル3 :種別	すりつけ工 (練石積工)
構造物名称	1号･2号すりつけ工

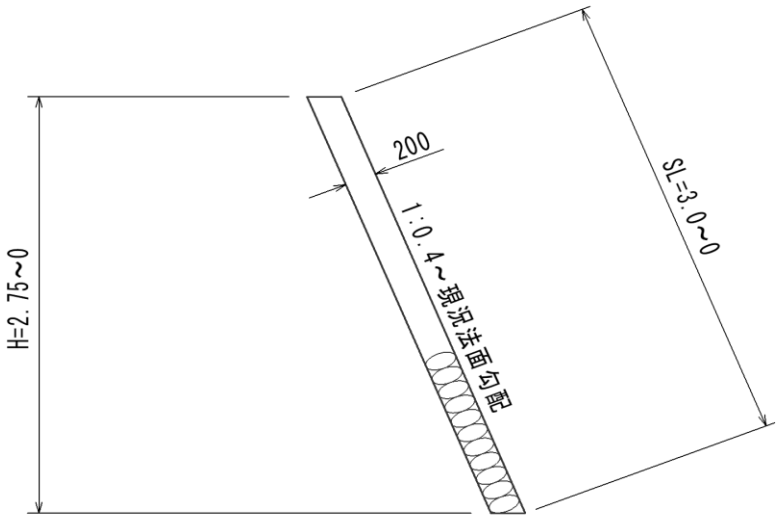

名　称	規　格	算　　式	単位	計
	延長	N0.0-1.8 ～ N0.0　　(起点側)	m	1.8
		N0.1+8.4 ～ N0.1+10.4　　(終点側)	m	2.0
			m	3.8
(起点側)	t=200mm	数量計算書より	㎡	3.00
(終点側)	t=200mm	数量計算書より	㎡	3.80
		合計	㎡	6.80

数　量　計　算　書

測　点	距　離	すりつけ工									摘 要
		断 面	平 均	数 量	断 面	平 均	数 量	断 面	平 均	数 量	
No. 0 - 1.800	—	0.0									
No. 0 - 0.500	1.300	2.6	1.30	1.7							
No. 0	0.500	2.6	2.60	1.3							
	1.800			3.0							
No. 1 + 8.400	—	3.0									
No. 1 + 8.900	0.500	3.0	3.00	1.5							
No. 1 + 10.400	1.500	0.0	1.50	2.3							
	2.000			3.8							
合　計	3.800			6.8							

数　量　計　算　書

レベル2 :工種	仮設工
レベル3 :種別	敷鉄板、土木シート
構造物名称	

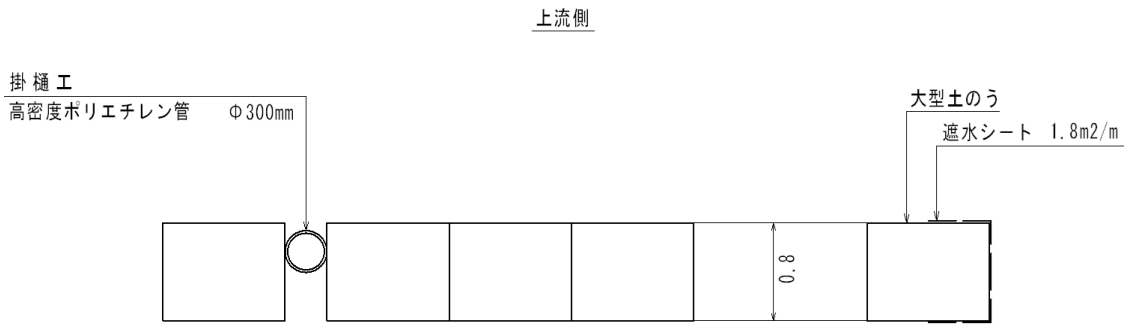

名　称	規　格	算　　式	単位	計
仮締切				
大型土のう	実設置個数	上流側(4袋)	袋	4
掛樋工	高密度ポリエチレン管		m	40.0
	φ300mm			
遮水シート		(0.5+0.8+0.5)×4.0　(上流側)	㎡	7.2
工事用道路		N0.0 ～N0.9+18.8　L=198.8m (工事用道路)		
敷鉄板設置				
敷鉄板	2438×1219×22mm	N=1+1+1+1+1	枚	5
		A=2.438×1.219×5(枚)	㎡	14.9

数　量　計　算　書

レベル2 :工種	
レベル3 :種別	廃プラ処分
構造物名称	

名　称	規　格	算　式	単位	計
仮締切				
大型土のう袋処分	廃プラ 2.4kg/袋	4×2.4/1000	t	0.0096
遮水シート処分	廃プラ 2.8kg/m2	7.2×2.8/1000	t	0.0202
		合計	t	0.0298